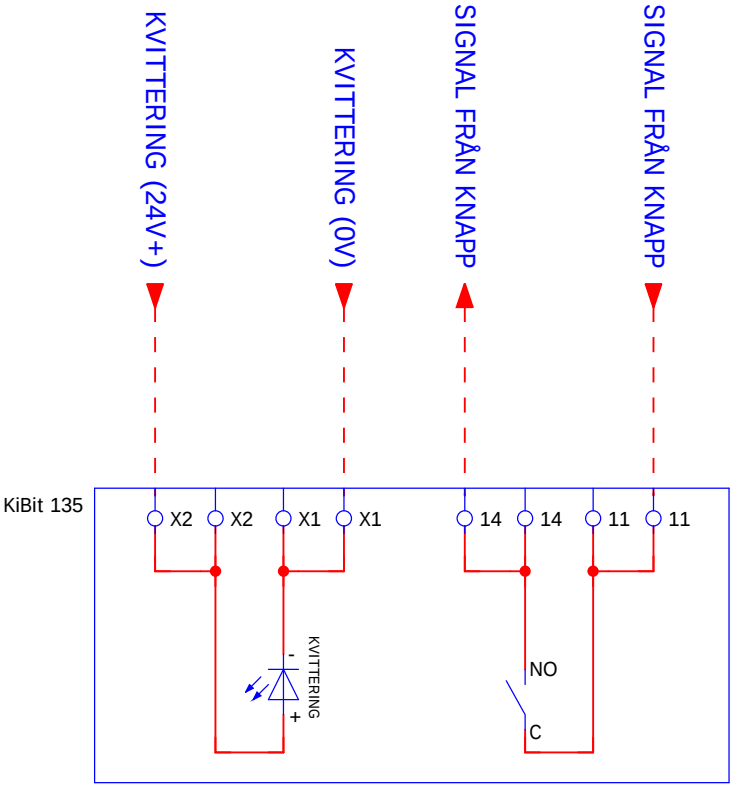

1

			Datum	2021-03-31		
			Redigerare	FK		
			Kontollerad			
			Kontollerad			
Ändring	Datum	Namn	Ursprung		Ersättning för	Ersatt av

Kinds Elteknik
512 63 Ö.FRÖLUNDA
SWEDEN
TEL: 0325-187 00

KiBit 135

=
+ CC

Blad 2