HYDRONIC LIFT

SEDAN 1938 HISSMEKANO AUFZUGTEILE

Hydronic H300
Steuerblock Übersicht

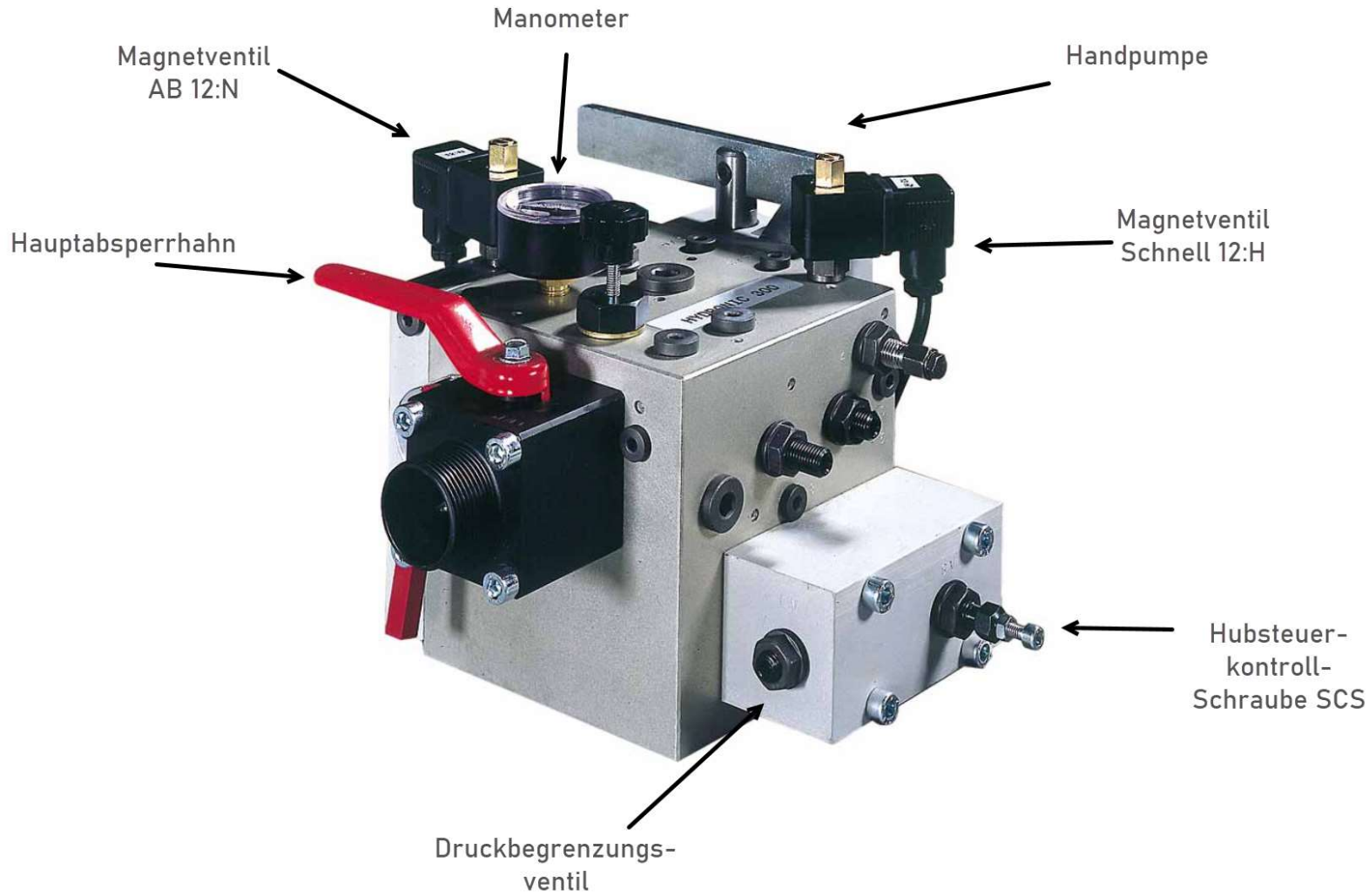

HYDRONIC LIFT

SEDAN 1938 HISSMEKANO
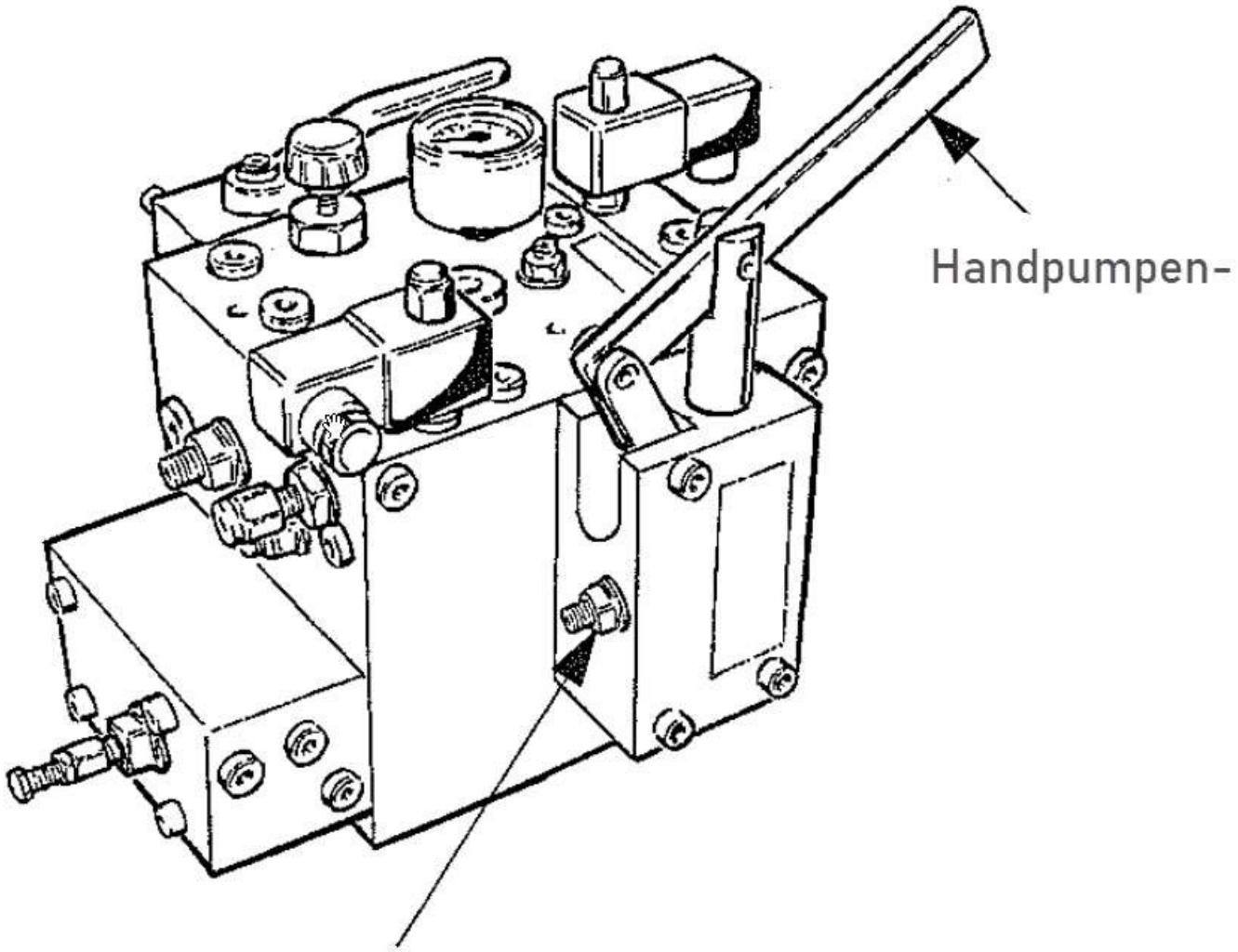
AUFZUGTEILE